HFA600-D02型
大功率无感模块电阻

应用

HFA600型通用大功率电阻（厚膜，无感设计）。可应用于发电、特高压直流输电、变频器变速驱动,电力机车，船舶驱动等电工设备领域。



产品特点

- 底板中心温度≤85℃时，额定功率600W
- 特殊设计的外型结构，芯片固定与内壳内，并用高耐压硅橡胶灌封，内壳和外壳之间用弹簧联接，外壳用两个M4螺丝固定安装在散热器表面，能保证散热片附着压力在120N到160N之间。
- 原材料通过了UL94-V0

外型尺寸图

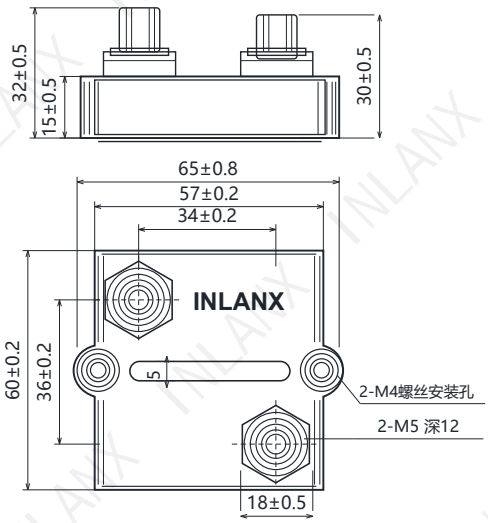

订货示例

型号-阻值-精度-引出端结构-引出端螺母

HFA600-440R-2%-(1/2)-M5

电气规格

项目	规格
阻值范围	0.5Ω~1MΩ
阻值精度	±2%(G)、±3%(R)、±5%(J)、±10%(K)
温度系数	±150ppm/℃（25℃~105℃），其它温度系数要求可协商订货
额定功率	85℃额定功率600W，最大工作电压不超过5,000VDC。

电气规格（续）

项目	规格
短时间过负荷	1000W，70℃，10秒，ΔR≤±（0.4%R+0.001Ω）
峰值电流	在低阻值和窄脉冲条件下，最高可达1500Amp。
绝缘层耐压	6KVrms，50Hz，1min，根据要求最高可达12KVrms，1min。
局部放电	4KVrms，<10pC；根据要求最高可达7KVrms<10pC。
绝缘阻值	500V，最小10GΩ。
爬电距离	最小42mm
空间距离	最小14mm
电感	≤80nH
分布电容	对地：≤110pF；并联：≤40pF
耐湿特性	56天/40℃，RH≥95%，ΔR≤±（0.25%R+0.001Ω）。
温度循环	-55℃/+125℃（各0.5h），5个周期，ΔR≤±（0.2%R+0.001Ω）
高频振动	MIL-Std-202，方法204，条件D，ΔR≤±（0.2%R+0.001Ω）。
功率耐久性	额定功率1,000h，底板温度85℃，ΔR≤±（0.4%R+0.001Ω）。
工作温度范围	-55℃~+155℃
引出端安装	M5/M4螺丝，最大扭矩2.0Nm。
工厂、型式试验	Q/HLF02-2023