RXGK12 含宇航级功率型线绕固定电阻器

外形尺寸示意

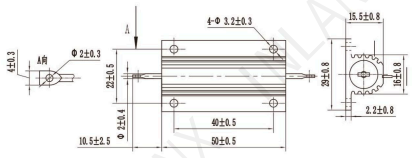

降功耗曲线

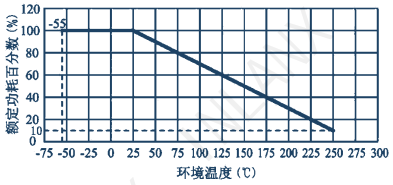



质量等级A。详细规范ZZR-Q/RU 26786.2-2012；总规范GJB 6786-2009。引线和绕组代码S表示可锡焊、有感。

三视图尺寸图（放大）

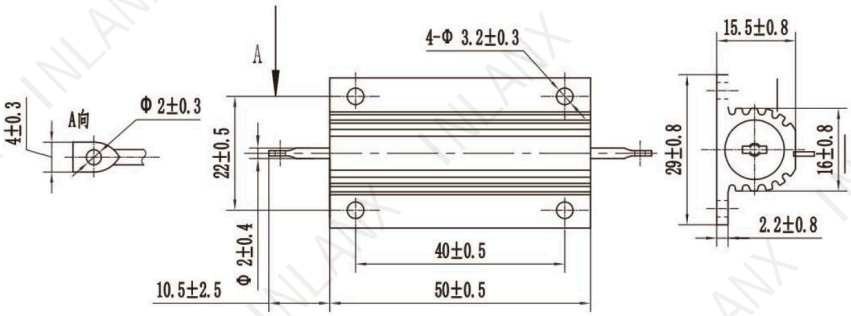

主要技术指标

0.1Ω≤R≤0.499Ω: ≤±650；0.499Ω<R≤1Ω: ≤±400；1Ω<R≤10Ω: ≤±50；R>10Ω: ≤±30 ×10□□/K。 -55~25℃满负荷工作时散热盘178×127×51mm，型材厚1mm。

型号及功率	阻值 Ω	允差 %	系列	工作温度 ℃	TCR ×10□□/K
RXGK12-50W	0.1~13.3k	±1	E96	-55~250	分段见下

主要检验项目

项目	检验方法	性能要求
温度冲击	-65(+5/0)~+125(+3/0)℃，50次循环	无机械损伤；ΔR<±(0.2%R+0.005Ω)
低温贮存	-55±2℃，24±4h	无机械损伤；ΔR<±(0.1%R+0.005Ω)
引出端强度	拉力45N，5~10s；弯90°、旋360°三次	无机械损伤；ΔR<±(0.1%R+0.005Ω)
冲击	1000m/s²，6ms，2.96m/s，后峰锯齿波	无机械损伤；ΔR<±(0.1%R+0.005Ω)
高频振动	10~2000Hz，0.75mm，200m/s²，12h	无机械损伤；ΔR<±(0.1%R+0.005Ω)
随机振动	4(m/s²)²/Hz，75.6m/s²，三方向共15min	无机械损伤；ΔR<±(0.2%R+0.005Ω)
寿命	25±5℃，UR，1.5h通/0.5h断，10000h	无机械损伤；ΔR<±(1%R+0.005Ω)
高温暴露	250±7℃，2000h（原表允差+72/-24h）	无机械损伤；R>100Ω: ΔR<±1%R；其余 ΔR<±(1%R+0.005Ω)
电阻温度特性	-55~250℃	分段TCR见额定表
短时过载	2UR，5s	无飞弧/燃烧/焦化及损伤；ΔR<±(0.2%R+0.005Ω)
耐湿	负荷UR，极化100VDC	无机械损伤；ΔR<±(0.2%R+0.005Ω)，Ri≥100MΩ
介质耐电压	常压1500VAC；低压100VAC，1.06kPa，各1min	无飞弧击穿，漏电<0.5mA；ΔR<±(0.1%R+0.005Ω)
绝缘电阻	100VDC	Ri≥1GΩ

订货指南

RXGK12-S-1Ω-F

型号RXGK12 / 引线及绕组S（可锡焊、有感）/ 标称阻值 / 允差代码F±1%。