RI41 高阻玻璃釉膜电阻器

外形尺寸示意

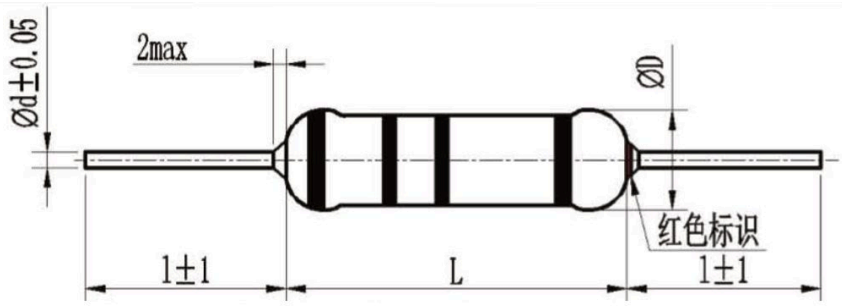



质量等级YG、J，可提供QB。详细规范Q/RU 277-2004；YG等级附加QZJ 84061；总规范GB/T 5729-2003。黄色标识表示阻值允许偏差为±5%。

外形尺寸 • mm

功率 W	L	l	ΦD	Φd
0.5	6.4±0.6	27	2.5±0.4	0.6
1	9.6±0.9	29	3.8±0.5	0.7
2	12.9±1.1	27	4.4±0.6	0.8
3	15.9±1.1	27	5.9±0.6	0.8
5	24.7±0.8	33	8.4±0.6	0.8

降功耗曲线

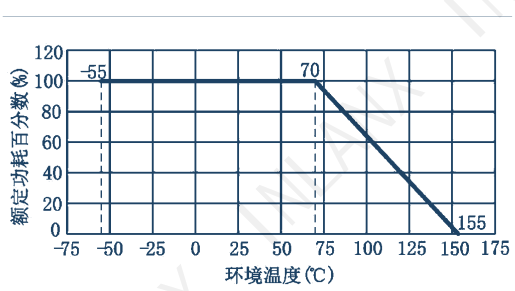

主要技术指标

功率 W	阻值范围	允许偏差	极限电压 V	耐电压 V	TCR ×10^-6 /K
0.5	220 Ω~100 MΩ	±1%, ±2%, ±5%, ±10%	1000	500	±350
1	220 Ω~100 MΩ	±1%, ±2%, ±5%, ±10%	1500	500	±350
2	220 Ω~100 MΩ	±1%, ±2%, ±5%, ±10%	2000	700	±350
3	220 Ω~100 MΩ	±1%, ±2%, ±5%, ±10%	2500	700	±350
5	220 Ω~100 MΩ	±1%, ±2%, ±5%, ±10%	3000	800	±350

RI41 高阻玻璃釉膜电阻器

主要检验项目

项目	性能要求	检验方法
耐电压	无击穿或飞弧	V形块法，60±5 s，电压见表
可焊性	良好浸锡，润湿良好	(235±5)℃，(2±0.5)s
过载	ΔR≤±(1%R+0.05Ω)	2.5UR或2Umax取小，5 s
引出端强度	ΔR≤±(1%R+0.05Ω)	拉力10 N；弯曲2次；扭转180°，2次
振动	ΔR≤±(1%R+0.05Ω)	10~500 Hz，0.75 mm或98 m/s²取小，6 h
耐焊接热	ΔR≤±(1%R+0.05Ω)	(350±10)℃，(3.5±0.5)s
温度快速变化	ΔR≤±(1%R+0.05Ω)	-55~155℃，5次循环
稳态湿热	ΔR≤±(2%R+0.1Ω)	(40±2)℃，RH(93±3)%，240 h
气候顺序	ΔR≤±(1%R+0.05Ω)	高温155℃16 h；循环湿热、低温-55℃、低气压8.5 kPa
电气耐久性	ΔR≤±(2%R+0.1Ω)	室温，1.2UR或Umax取小，240 h
上限类别温度耐久性	ΔR≤±(2%R+0.1Ω)	U=0，155℃，1000 h
阻燃性	离火后燃烧时间<10 s	火焰法，15 s，5次
电涌试验	ΔR≤±50%R	U=10 kV（0.5W≤1 MΩ；1W≤1 MΩ、5 kV），周期5 s，50次

订货指南

RI41-0.5W-220Ω-J

型号 / 功率 / 标称阻值 / F±1%、G±2%、J±5%、K±10%。