LSPA600 功率型厚膜电阻器

产品概述

600 W功率型厚膜电阻器，适用于电气传动、变频调速、光伏逆变、无功补偿、电容均压及阻容吸收等应用。



产品特点

- 无感设计，阻值范围宽。
- 底板中心温度不高于85°C时，额定功率600 W。
- 耐压6 kV；电感小于80 nH。
- 接线端子采用M4螺钉，最大扭矩2 N·m。
- 散热片安装采用M4螺钉，最大扭矩2 N·m。

主要技术参数

项目	参数
功率额定条件	600 W；底板中心温度85°C
最大工作电压	5 kV
工作温度	-55°C ~ +155°C
重量	120 g ±10%

阻值范围	温度系数 / ppm/°C	阻值精度
R ≤1 Ω	±500	±10%
1 Ω < R ≤10 Ω	±300	±5%
R >10 Ω	±150	±5%

上述额定功率需配合散热器使用。特殊规格可协商定制。

降额曲线

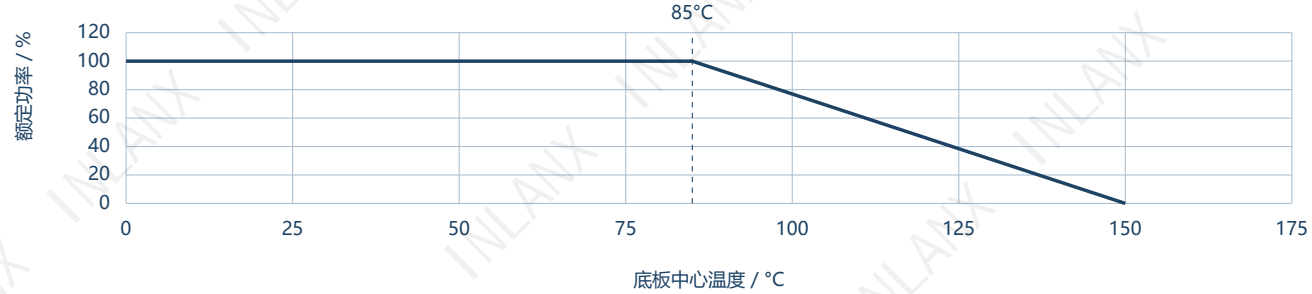

LSPA600 功率型厚膜电阻器

外形尺寸与结构 • mm

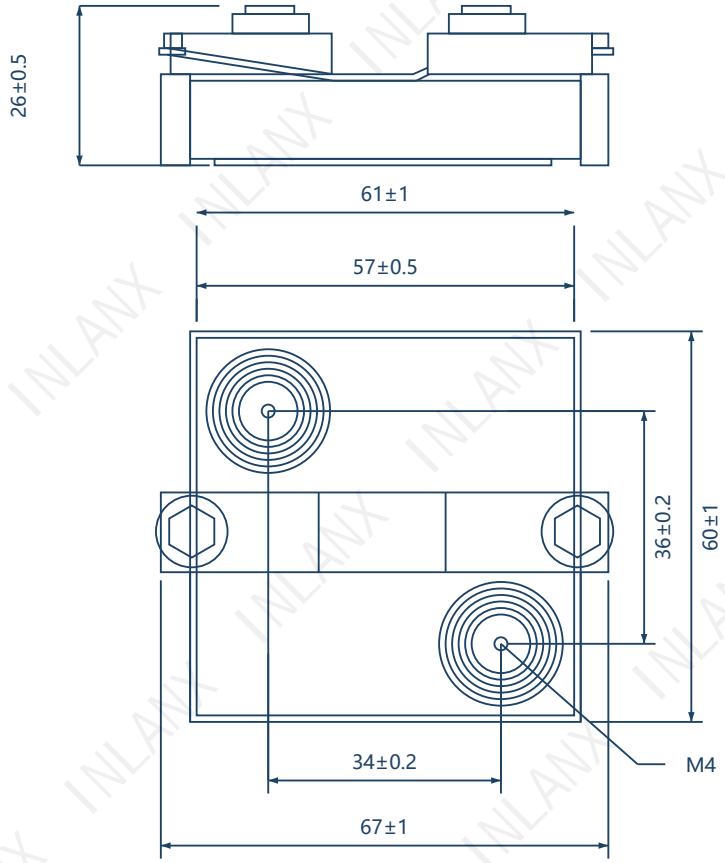

特性与试验

试验项目	性能要求	试验方法 / 条款
短时间过载	ΔR ≤ ±(0.5%R + 0.05 Ω)	1.5倍额定功率，10 s；4.13
快速温度变化	ΔR ≤ ±(0.5%R + 0.05 Ω)	4.19
气候顺序	ΔR ≤ ±(1%R + 0.05 Ω)	4.23
稳态湿热	ΔR ≤ ±(0.5%R + 0.05 Ω)	4.24
寿命	ΔR ≤ ±(1%R + 0.05 Ω)	4.25

试验方法依据原资料所列GB/T 5729-2003及IEC 60115-1:2001条款。R为标称阻值，ΔR为试验前后阻值变化。