WX25 功率型线绕电位器

产品概述

WX25功率型线绕电位器，标称阻值2.2 Ω至8.2 kΩ，额定功率25 W（85°C）。三端结构，2号端子为电刷，机械总行程280°±10°。提供ZS-3铣槽和ZS-5铣扁两种轴端形式。



电气特性

项目	技术参数
标称阻值范围	2.2 Ω-8.2 kΩ
阻值允许偏差	±10%
终端电阻	R<51 Ω：≤0.1 Ω；R≥51 Ω：≤0.2%R
耐电压	正常大气压下1000 VAC
绝缘电阻	≥1 GΩ (500 VDC)
最高发热温度	≤300°C

物理特性

项目	技术参数
启动力矩	≤150 mN·m
终端止挡力矩	≤300 mN·m
总机械行程	280° ±10°
标志	商标、型号、标称阻值、日期代码、阻值允许偏差

原资料所列规范

质量等级标识	详细规范	总规范
G	Q/RU 141-1995; QZJ 84061	GB/T 15298-1994
J	Q/RU 141-1995	

WX25 功率型线绕电位器

外形尺寸 · mm

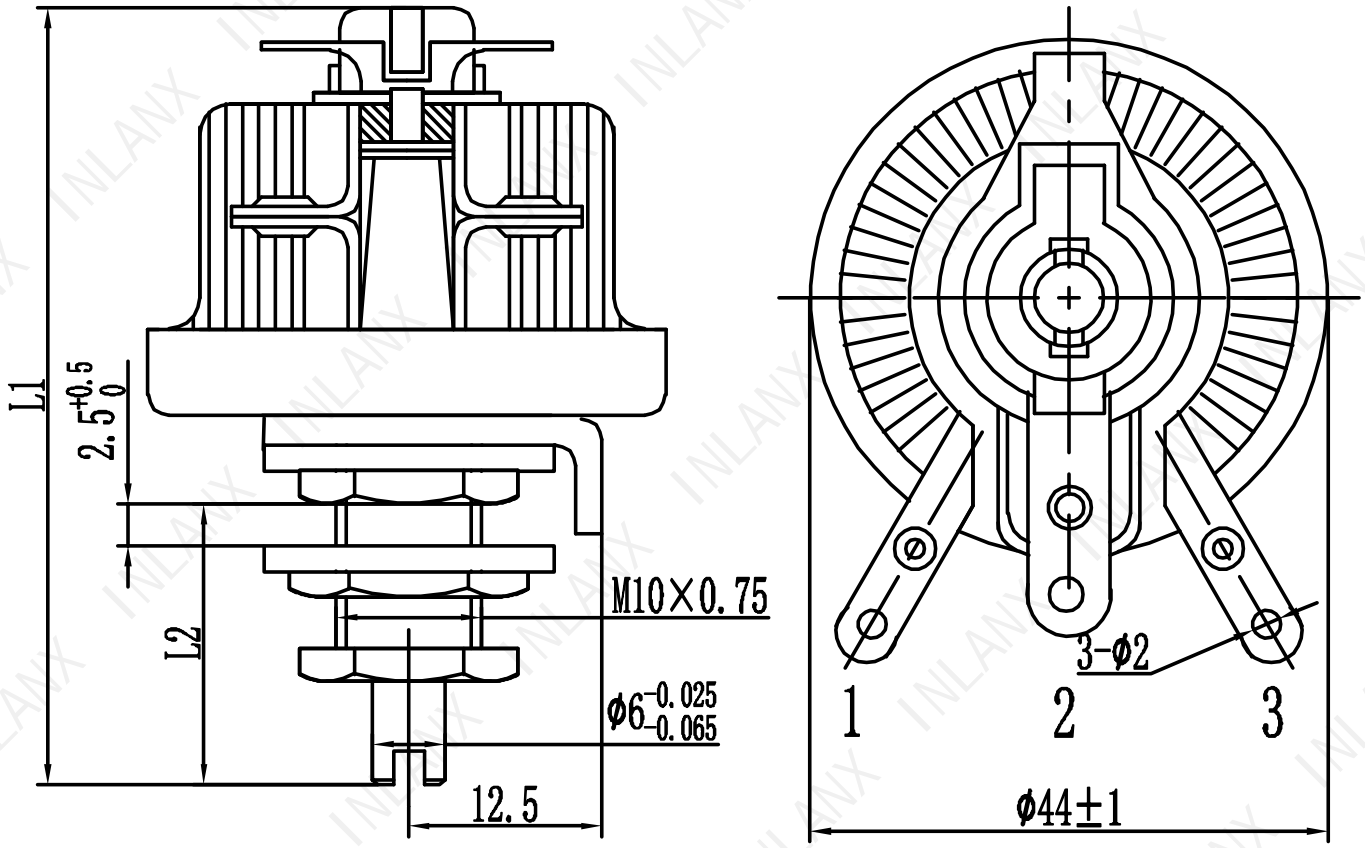

轴端形式	L1 (mm)	L2 (mm)
ZS-3 · 铣槽	59	20
ZS-5 · 铣扁	63	25

未注公差按原图：GB 1804-79，±½IT13。沿用原始线稿，结构及尺寸标注保持原样。

电路图

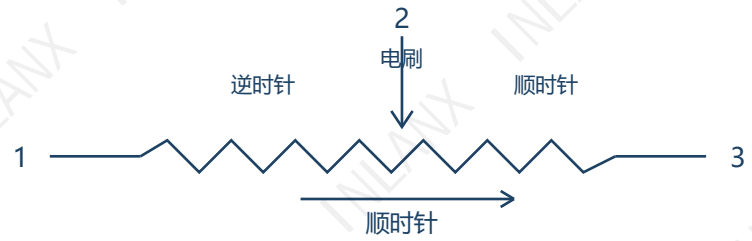

端子1、3为电阻两端，端子2为电刷；旋转方向沿用原图标注。

WX25 功率型线绕电位器

环境特性

项目	技术参数
额定功率	25 W @ 85°C; 0 W @ 300°C
温度范围	-55至+300°C
温度变化	-55°C / 85°C，30 min，3个循环；RI≥500 MΩ；ΔR≤±(3%R+0.05 Ω)
冲击	60-100次/min，150 m/s²，4000次；无电气间断、无机械损伤
振动	10-200 Hz，40 m/s²，20 min；无电气间断；ΔR≤±(3%R+0.1 Ω)
离心	150 m/s²，每次5 min，共3次；电气接触可靠、无机械损伤
电气耐久性	2 W，70°C，1000 h；ΔR≤±(2%R+0.1 Ω)
机械耐久性	R≤1 kΩ：10000圈；R>1 kΩ：1000圈；ΔR≤±(5%R+0.05 Ω)
稳态湿热	40±2°C，95-98% RH，48 h；ΔR≤±(3%R+0.08 Ω)；RI≥100 MΩ

R为标称阻值，RI为绝缘电阻，ΔR为试验前后阻值变化。

标称阻值表 • Ω

标称阻值（Ω）					
2.2	10	47	220	1k	4.7k
2.7	12	56	270	1.2k	5.6k
3.3	15	68	330	1.5k	6.8k
3.9	18	82	390	1.8k	8.2k
4.7	22	100	470	2.2k	
5.6	27	120	560	2.7k	
6.8	33	150	680	3.3k	
8.2	39	180	820	3.9k	

k表示×1000。

订货指南

WX25	150R	K	20	ZS-3
型号	标称阻值	允许偏差	轴长	轴端形式
WX25	150 Ω	±10%	20 mm	ZS-3铣槽 / ZS-5铣扁

订货示例：WX25-150R-K-20ZS-3